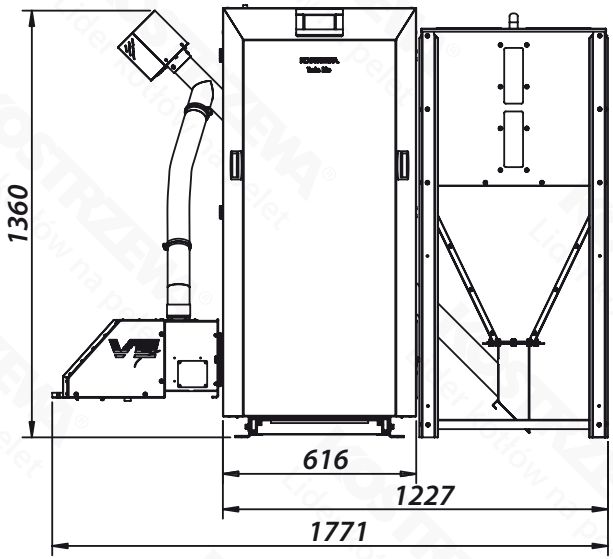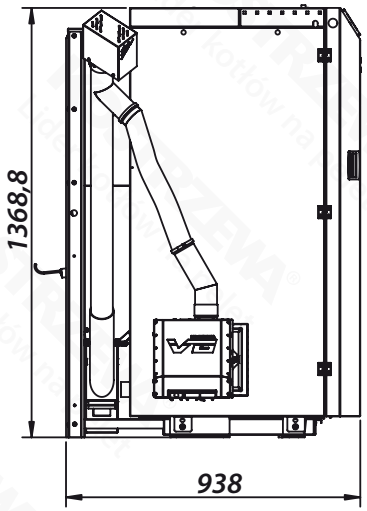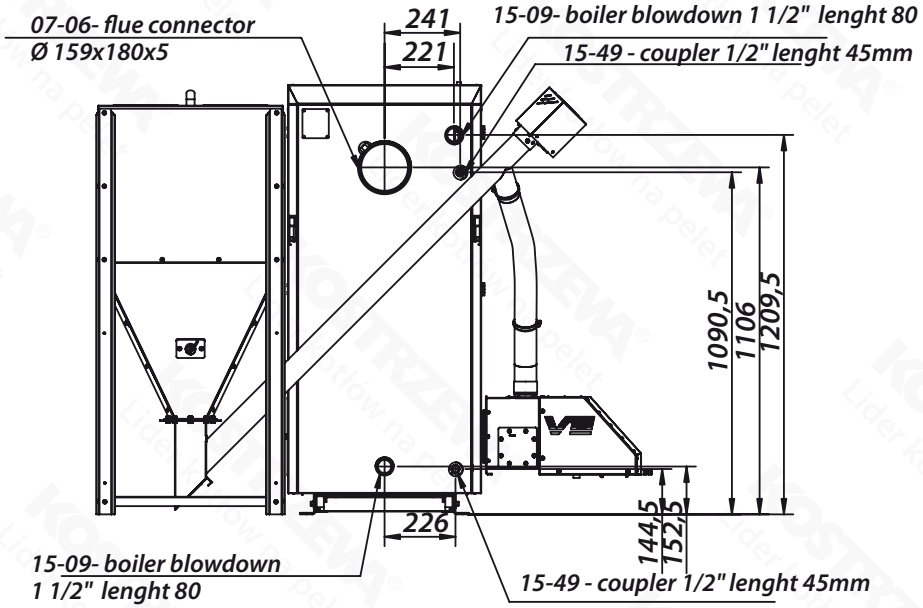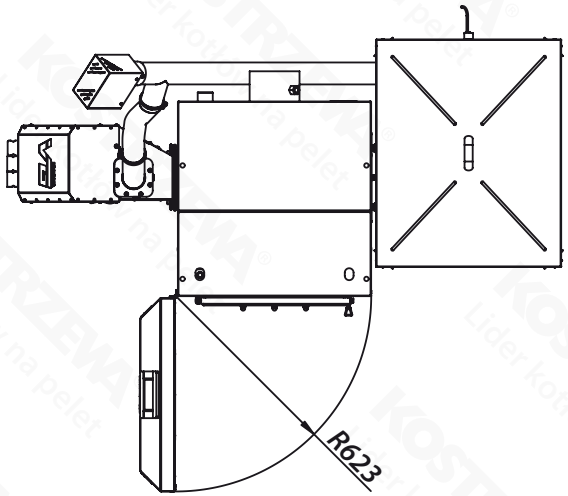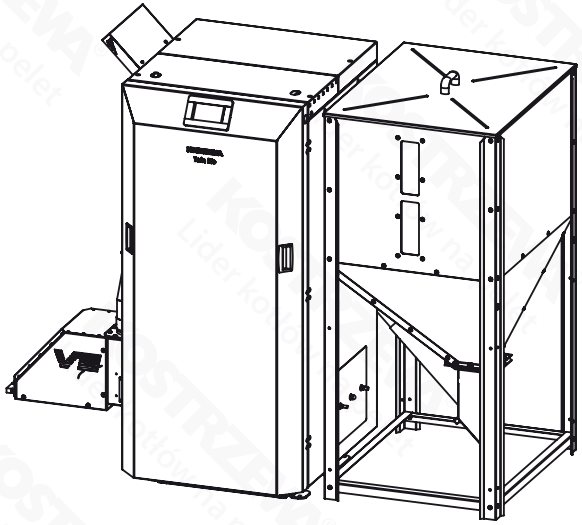Dimensions - EEI Pellets **24 kW**